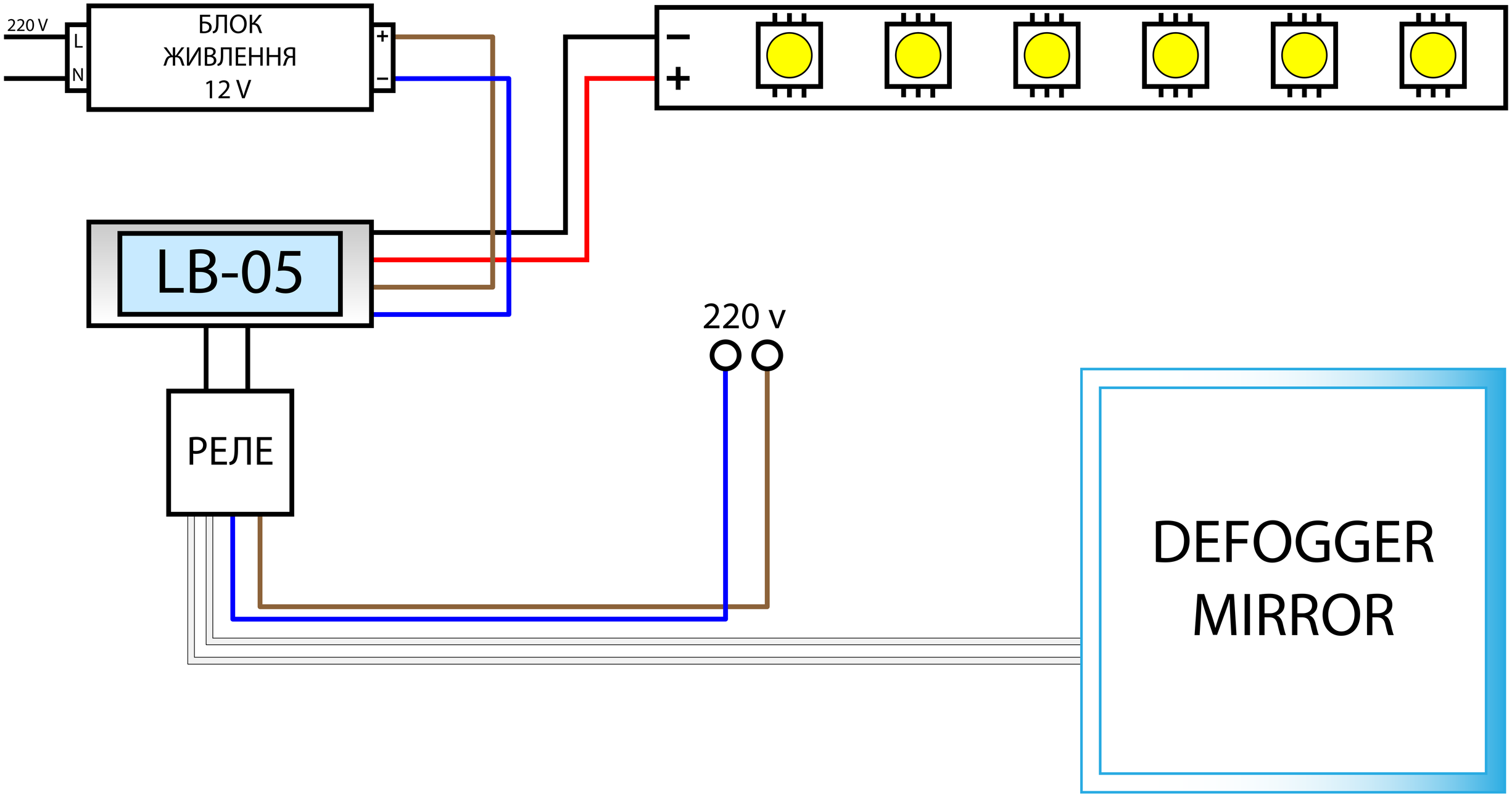Схема підключення двохканального сенсора для дзеркал LB-05